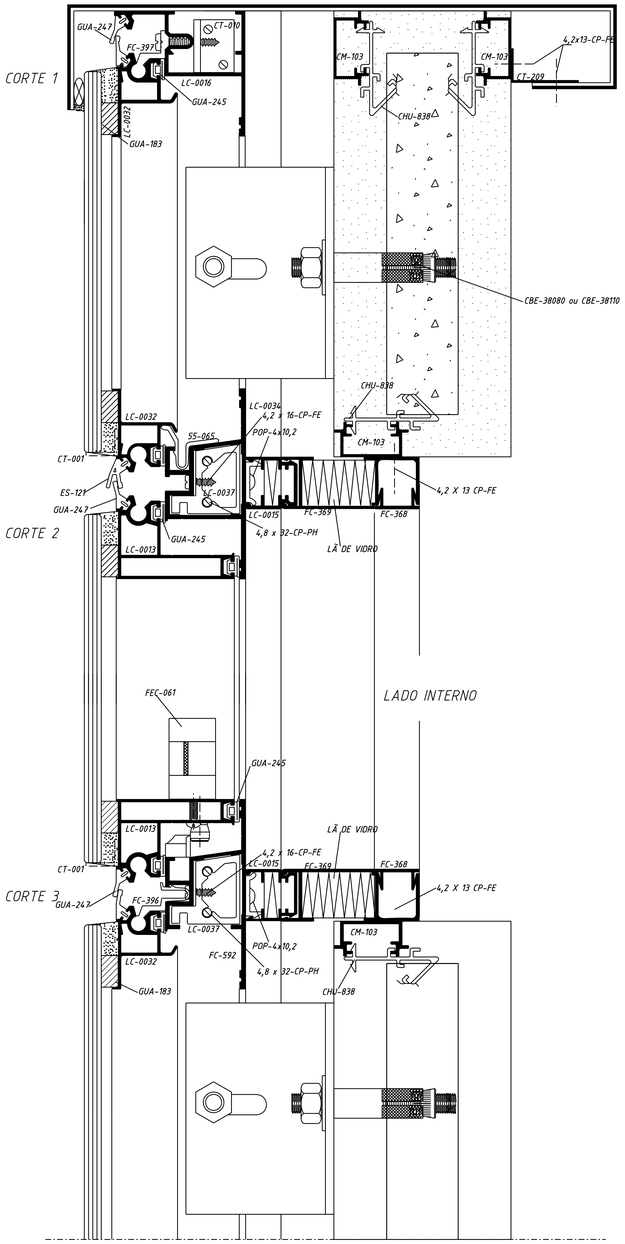

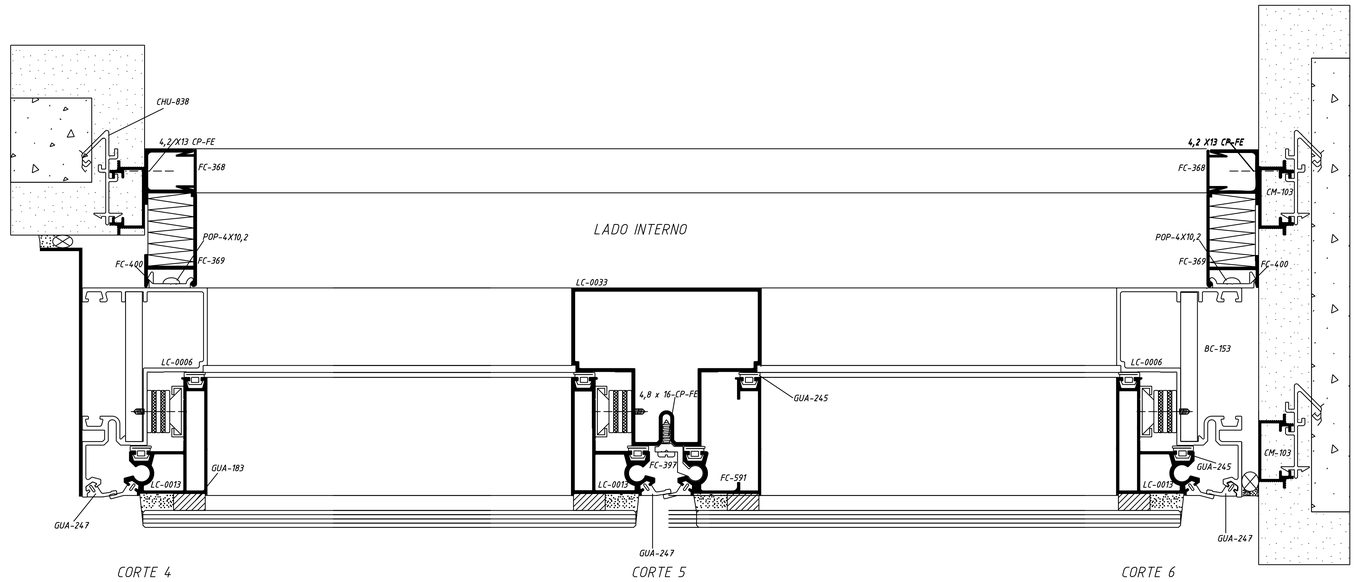

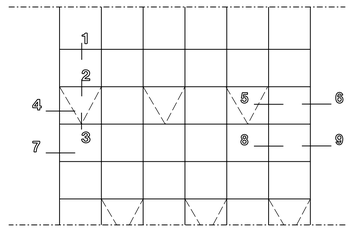

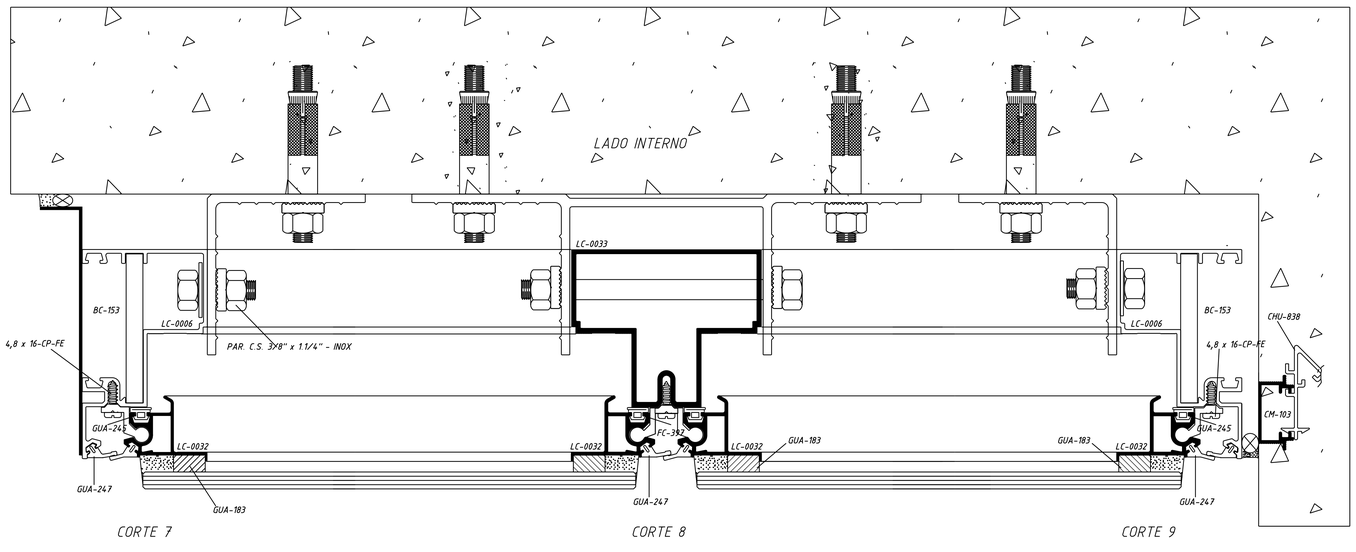

CRITÉRIOS DE ACEITAÇÃO

VERIFICAÇÃO	CRITÉRIOS DE ACEITAÇÃO
Dimensional	± 2 mm
Visual	Isento de riscos, machas, amassamentos, bolhas e rebarbas
Funcional	Partes móveis funcionando adequadamente

ANÁLISE CRÍTICA:

ITEM	PROJETISTA OK./NÃO	RESPONSÁVEL OK./NÃO
PERFIS		
ACESSÓRIOS		
FOLGAS		
VEDAÇÃO		
RESISTÊNCIA		
MONTAGEM		
VISTA FRONTAL		
RELAÇÃO DE CAIXILHOS		
LEGENDA		
REVISÃO		
APROVAÇÃO FINAL		/ /

VISTA FRONTAL:

Conforme anexo

ACABAMENTO:

OBS. / AÇÃO:

REVISÕES:

REV	DATA	RESPONSÁVEL	ALTERAÇÕES
4	/ /		
3	/ /		
2	/ /		
1	/ /		

RELAÇÃO DOS CAIXILHOS:

CAIXILHO	QDE	L	H	A	B	C	D	OBS:

DADOS DA OBRA:

BIMETAL

CLIENTE:

OBRA :

ASSUNTO : Pele de vidro Citta II

BIMETAL : / / **CLIENTE :** / /

Folha: 001
Revisão : 00

ARQUIVO :
Pasta: 0
Página:0

Código
Escala 1:1

VERSÃO DA LEGENDA: 02