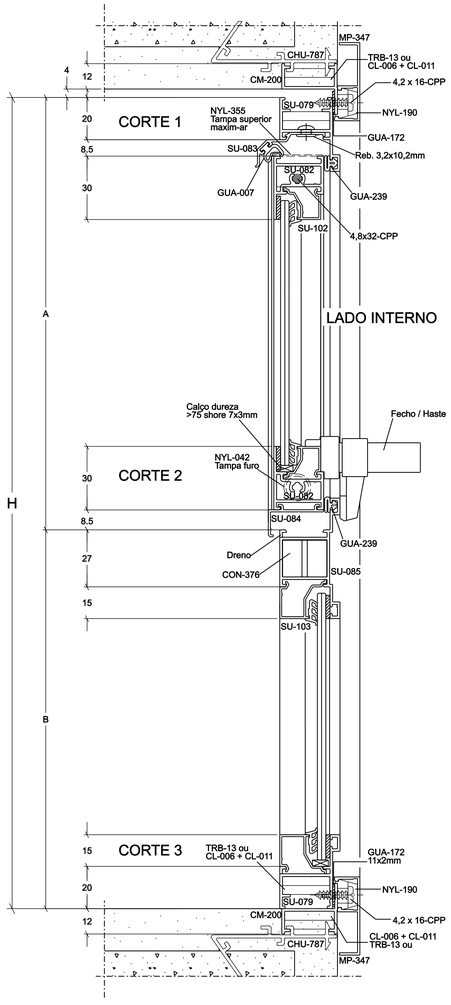

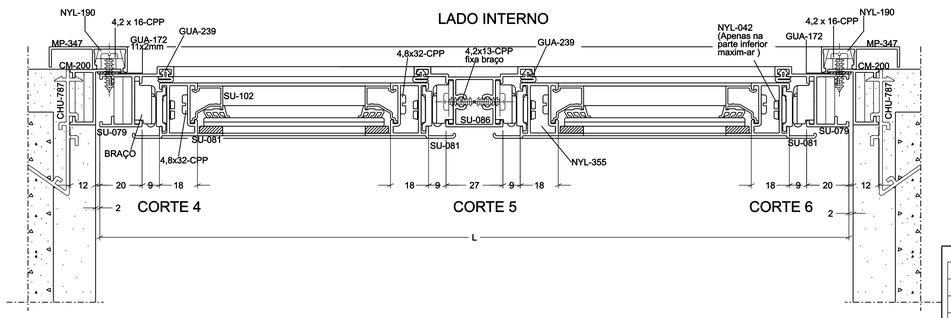

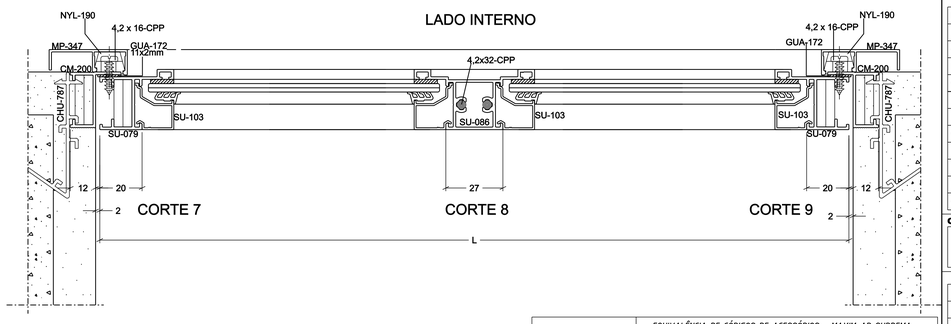

GUARNIÇÕES DOS VIDROS:

VIDROS	HORIZONTAIS		VERTICAIS	
	Interno	Externo	Interno	Externo
3mm	GUA-256	GUA-258 (11x4)	GUA-256	GUA-157 (11x6,2)
4mm	GUA-256	GUA-258 (11x4)	GUA-256	GUA-157 (11x6,2)
5mm	GUA-256	GUA-171 (11x3)	GUA-256	GUA-258 (11x4)
6mm	GUA-259	GUA-157 (11x6,2)	GUA-259	GUA-157 (11x6,2)

Obs: Fixos com baguete SU-103 utilizar em toda volta as guarnições descritas no sentido horizontal.

ITEMS	EQUIVALÊNCIA DE CÓDIGOS DE ACESSÓRIOS - MAXIM-AR SUPREMA			
	ALCOA	FERMAX	UDINESE	FISE
Braço 200mm	BRA-SUP-200	APR-35	-	-
Braço 250mm	BRA-705	APR-28	BRA705-SD2538	BRA-785
Braço 400mm	BRA-SUP-400	APR-31	BRA18-400SU	BRA-784
Braço 500mm	BRA-702	APR-29	BRA702-SD2510	BRA-782
Braço 750mm	BRA-703	APR-30	BRA703-SD2537	BRA-783
Braço 810mm	BRA-725	APR-32	BRA-725	-
Fecho dir. c/ contra	FEC-009D+C	FMA-78D	FEC635-DS2M2SU	FEC788+NYL788
Fecho esq c/ contra	FEC-009E+C	FMA-78E	FEC635-ES2M2SU	FEC789+NYL788
Fecho dir. s/ contra	FEC-009D	FMA-83D	FEC625-DS2SU	FEC-786
Fecho esq. s/ contra	FEC-009E	FMA-83E	FEC625-ES2SU	FEC-787
Tampa	NYL-355	NYL-355	TAMSD-2570	NYL-825
Fixador de remate	NYL-190	NYL-190	-	NYL-884
Fixador de travessa	CON-376	-	FIXSD2509	CON-864
Haste de comando 200mm	FEC-059	HAS-29	HAS54020	-
Haste de comando 250mm	HASTE-SUP-250	HAS-30	-	-
Haste de comando 300mm	HASTE-SUP-300	HAS-31	HAS54030	-
Haste de comando 400mm	HASTE-SUP-400	HAS-39	-	-
Botão tampa furo	NYL-042	NYL-042	-	NYL-552

CRITÉRIOS DE ACEITAÇÃO

VERIFICAÇÃO	CRITÉRIOS DE ACEITAÇÃO
Dimensional	± 2 mm
Visual	Isento de riscos, machas, amassamentos, bolhas e rebarbas
Funcional	Partes móveis funcionando adequadamente

ANÁLISE CRÍTICA:

ITEM	PROJETISTA OK/NÃO	RESPONSÁVEL OK/NÃO
PERFIS	OK	OK
ACESSÓRIOS	OK	OK
FOLGAS	OK	OK
VEDAÇÃO	OK	OK
RESISTÊNCIA	OK	OK
MONTAGEM	OK	OK
VISTA FRONTAL	OK	OK
RELAÇÃO DE CAIXILHOS	OK	OK
LEGENDA	OK	OK
REVISÃO	OK	OK
APROVAÇÃO FINAL	/ /	/ /

VISTA FRONTAL:

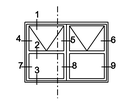

ACABAMENTO:

OBS. / AÇÃO:

REVISÕES:

REV	DATA	RESPONSÁVEL	ALTERAÇÕES
4	/ /		
3	/ /		
2	/ /		
1	/ /		

RELAÇÃO DOS CAIXILHOS:

CAIXILHO	QDE	L	H	A	B	C	D	OBS:

DADOS DA OBRA:

BIMETAL

CLIENTE:
OBRA :

ASSUNTO : Maxim-ar e fixo na linha Suprema

BIMETAL : _____ / / **CLIENTE :** _____ / /

Folha: 001
Revisão : 00

ARQUIVO :
Pasta: 00
Página:00

Cód.:
Escala 1:1

VERSÃO DA LEGENDA: 02