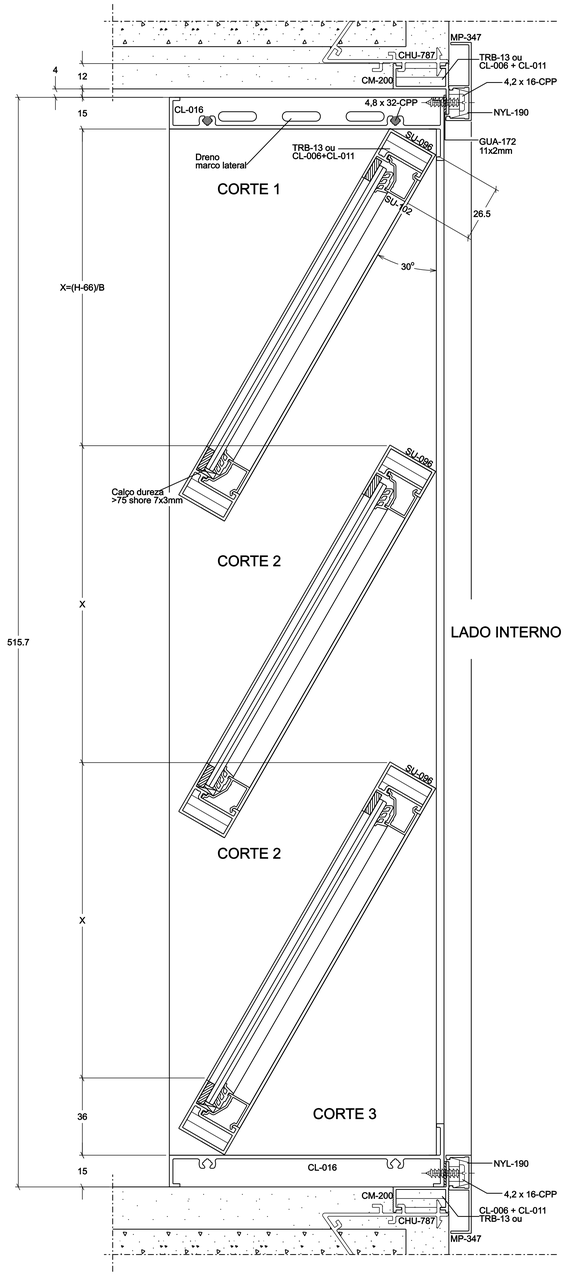

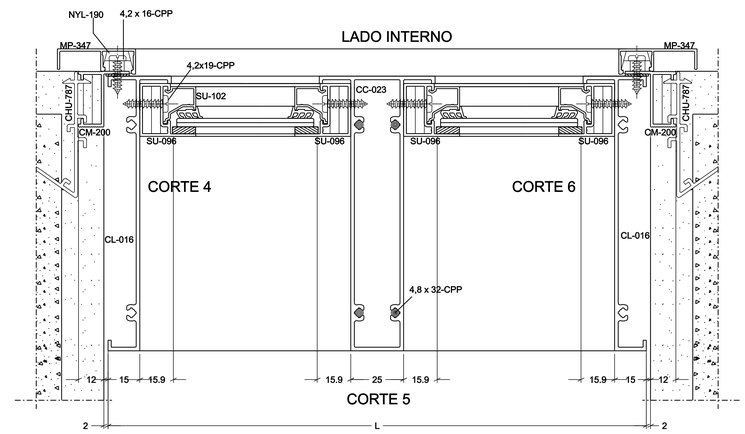

ALT.FOLHA= (H-66)/(B*0,866)+26,5

GUARNIÇÕES DOS VIDROS:

VIDROS	GUARNIÇÕES	
	Interno	*Externo*
3mm	*GUA-256*	*GUA-157 (11x6,2)*
4mm	*GUA-256*	*GUA-157 (11x6,2)*
5mm	*GUA-256*	*GUA-258 (11x4)*
6mm	*GUA-259*	*GUA-157 (11x6,2)*

CRITÉRIOS DE ACEITAÇÃO

VERIFICAÇÃO	CRITÉRIOS DE ACEITAÇÃO
Dimensional	± 2 mm
Visual	Isento de riscos, machas, amassamentos, bolhas e rebarbas
Funcional	Partes móveis funcionando adequadamente

ANÁLISE CRÍTICA:

ITEM	PROJETISTA OK/NÃO	RESPONSÁVEL OK/NÃO
PERFIS	OK	OK
ACESSÓRIOS	OK	OK
FOLGAS	OK	OK
VEDAÇÃO	OK	OK
RESISTÊNCIA	OK	OK
MONTAGEM	OK	OK
VISTA FRONTAL	OK	OK
RELAÇÃO DE CAIXILHOS	OK	OK
LEGENDA	OK	OK
REVISÃO	OK	OK
APROVAÇÃO FINAL	/ /	/ /

VISTA FRONTAL:

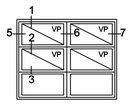

ACABAMENTO:

OBS. / AÇÃO:

REVISÕES:

REV	DATA	RESPONSÁVEL	ALTERAÇÕES
4	/ /		
3	/ /		
2	/ /		
1	/ /		

RELAÇÃO DOS CAIXILHOS:

CAIXILHO	QDE	L	H	A	B	C	D	OBS:

DADOS DA OBRA:

BIMETAL

CLIENTE:

OBRA :

ASSUNTO : Ventilação permanente na linha Suprema

BIMETAL : / / **CLIENTE :** / /

Folha: 001
Revisão : 00

ARQUIVO :
Pasta: 00
Página:00

Cód.:
Escala 1:1

VERSÃO DA LEGENDA: 02